Données techniques

KeContact P40 / P40 Pro

Station de recharge

V 1.05

Automation by innovation.

KeContact P40 / P40 Pro

Design (standard)

Coloris (standard)

Design du couvercle :	• Blanc pur (RAL 9010) • Noir foncé (RAL 9005)
Partie inférieure :	Gris anthracite (RAL 7016)
Câble de recharge :	Jaune-vert (RAL 6018)

Spécifications du produit

Variables de puissance :	• 7,4 kW / 22 kW // KeContact P40 Pro • 7,4 kW / 11 kW // KeContact P40
Compteur d'énergie intégré :	Oui, en option certifié MID ou MessEV avec affichage
Prise pour compteur d'énergie externe :	Oui (Modbus TCP, prise RS485, compatible Modbus RTU*)
Surveillance du courant :	Oui
Déconnexion de phase intégrée :	Oui (3ph.→1ph.)
Surveillance dynamique du raccordement au réseau domestique :	Oui (compteur d'énergie externe requis)
Recharge PV optimisée :	Oui (compteur d'énergie externe requis)
Protocole de communication Backend :	OCPP 1.6 / KEBA eMobility Portal
Protocole de communication local :	• Modbus-TCP* • ISO 15118 ready* // KeContact P40 Pro
Communication cryptée :	Oui

*)… Cette fonction sera disponible dans une mise à jour ultérieure du logiciel.

Généralités

Mode charge :	Mode 3 Charge CA conformément à EN 61851-1
Catégorie de surtension :	III selon EN 60664
Classe de protection :	I
Indice de protection :	IP54
Protection contre les chocs mécaniques :	IK10
Courant de court-circuit assigné conditionnel :	3 kA (I_{cc} selon EN 61439-1)

KEBA
Automation by innovation.

Ventilation :	Aucune recharge n'est lancée lorsque le véhicule demande une ventilation

Alimentation

Tension d'alimentation nominale (Europe) :	230/3x230(400) V
Intensité nominale :	16 A / 32 A Limite de courant réglable avec le bouton Service : 6 A, 8 A, 10 A, 16 A, 20 A, 32 A Limite de courant librement réglable dans l'application entre 6 A et 16/32 A par incréments de 1 A
Fréquence secteur :	50 Hz
Formes de réseau :	TT (230/400 V) / TN (230/400 V) / IT (230 V)
Dispositif de protection contre les courts-circuits en amont requis :	≤35 A gG (gL) selon EN 61008/IEC 61439 ≤25 A gG (gL) pour les variantes d'appareil de l'«Early Access Edition» (KC-P40-16EUS-C6S1AEP0-LS1R1111BL0-WH00 et KC-P40-16EUS-C6S1AEP0-LS1R1111BL0-BK00)
Consommation propre :	• Point mort : 6,4 W – 7,2 W • Véhicule raccordé : 7,2 W (en pause) • Véhicule raccordé : 10,2 W (en recharge)

Bornes d'alimentation

Type :	Borne à ressort Push-in
Passage de câble :	Partie inférieure (en saillie), arrière (encastrée)
Section de raccordement de l'alimentation :	selon le câble et le type de pose
• Courant nominal 16 A :	2,5-10 mm² / AWG 13-7
• Courant nominal 32 A :	6,0-10 mm² / AWG 9-7
Longueur de dénudage des câbles :	18 mm
Température des bornes maximale :	90°C

Câble de chargement

Variantes de câbles :	• Type 2 : jusqu'à 32 A / 400 V AC (selon EN 62196-1, EN 62196-2, EN 17186)

Conditions ambiantes

Utilisation :	intérieur et extérieur
Montage (fixe) :	sur le mur ou la colonne
Température de service :	Indications sans rayonnement direct du soleil
• Modèles avec dispositif de mesure certifié :	-25°C … +50°C
• Modèles sans dispositif de mesure certifié :	-30°C … +50°C
Température maximale pour courant continu sans réduction des caractéristiques :	
• Courant nominal 3x16 A :	+45°C (+50°C avec ventilateur de boîtier intégré)
• Courant nominal 1x32 A :	+38°C
• Courant nominal 3x32 A :	+40°C avec ventilateur de boîtier intégré
Température de stockage :	-30°C – +80°C
Altitude :	2000 m max.
Comportement thermique :	Réduction automatique du courant de charge en cas de surchauffe

KEBA
Automation by innovation.

KeContact P40 / P40 Pro

Interfaces

WLAN

Type :	IEEE 802.11 b,g,n
Bande :	2,4 GHz
Modes pris en charge :	Mode AP Ad-hoc, mode client

Prises Ethernet

Prise Ethernet :	RJ45
Débit binaire :	10/100 Mbit/s
Séparation de potentiel :	Tension d'isolation 1500 V AC (1 min.)

Bluetooth®

Standard Bluetooth® :	BLE 5.0 ou supérieur
Utilisation prévue :	Connexion avec KEBA eMobility App
Bande :	2,4 GHz

Entrées de contact de commutation [X1a / X1b]

Type :	Raccordements pour contacts de commutation externes sans potentiel
Nombre :	2
Utilisation prévue :	Autorisation, réduction du courant de charge, pause de recharge, gestion de recharge simplifiée avec 2 stations de recharge*
Tension :	12 V CC PELV (2,5 mA)
Commutateur admissible :	Contact de commutation (externe) sans potentiel
Type de borne :	Borne à ressort Push-in
Section de câble des bornes :	• Câble rigide : 0,13 – 1,5 mm² / AWG 28–14 • Câble souple : 0,13 – 1,5 mm² / AWG 28–14 • Câble souple avec embouts : max. 0,75 mm² / AWG 19
Longueur de câble à dénuder :	10 mm

Sortie de contact de commutation [X2]

Type :	Contact de commutation externe sans potentiel
Nombre :	1
Utilisation prévue :	Surveillance du relais principal, état de recharge
Séparation de potentiel :	Tension d'isolation 1500 V AC (1 min.)
Tension de commutation admissible :	Basse tension de protection SELV/PELV externe < 30 V CA (50/60 Hz) / ≤ 60 V CC
Limitation de courant requise :	<0,5 A
Type de borne :	Borne à ressort Push-in
Section de câble des bornes :	• Câble rigide : 0,13 – 1,5 mm² / AWG 28–14 • Câble souple : 0,13 – 1,5 mm² / AWG 28–14 • Câble souple avec embouts : max. 0,75 mm² / AWG 19
Longueur de câble à dénuder :	10 mm

Prise RS485 (compatible Modbus RTU)*

Utilisation prévue :	Communication avec un compteur d'énergie externe (compatible Modbus RTU)

KEBA
Automation by innovation.

Séparation de potentiel :	Tension d'isolation 1500 V AC (1 min.)
Type de borne :	Borne à ressort Push-in
Section de câble des bornes :	● Câble rigide : 0,13 – 1,5 mm² / AWG 28–14 ● Câble souple : 0,13 – 1,5 mm² / AWG 28–14 ● Câble souple avec embouts : max. 0,75 mm² / AWG 19
Longueur de câble à dénuder :	10 mm

PLC (Power Line Communication)* // seulement KeContact P40 Pro

Communication avec le véhicule :	ISO 15118 ready*

*)… Cette fonction sera disponible dans une mise à jour ultérieure du logiciel.

Équipement en fonction de la version

Fonction RFID

Normes prises en charge :	ISO 14443 ou ISO 15693
Fréquence :	13,56 MHz

Bouton tactile [TB]

Type :	Bouton capacitif (par exemple pour passer en mode de recharge rapide)

Communication par téléphonie mobile [4G/LTE]

Type :	4G avec commutation sur 2G en cas de besoin
Bandes LTE (4G) prises en charge :	B1, B3, B7, B8, B20, B28
Bandes GSM (2G) prises en charge :	Bande 900 / 1800
Débit maximal : (en fonction des conditions environnementales)	LTE Cat.1bis Téléchargement en aval : 10,2 Mbit/s Téléchargement en amont : 5,2 Mbit/s
Carte SIM :	Carte SIM avec authentification 4G Taille : Micro-Sim (3FF) Type : Industrial/M2M recommandé

Compteur d'énergie

Type de compteur :	Compteur électrique pour puissance réelle
Modèles du compteur d'énergie :	● Fonctionnel (pas étalonnable) ● MID ● MessEV

Compteur d'énergie MID

Type :	Compteur de puissance réelle
Classe de précision :	Classe B (conformément à EN 50470-3)

Compteur d'énergie MessEV

Type :	Compteur de puissance effective avec équipement complémentaire (appareil de mesure étalonnable)
Conformité à la législation sur l'étalonnage :	Homologation nationale du dispositif supplémentaire
Classe de précision :	Classe B (conformément à EN 50470-3) au point de distribution du courant

KEBA
Automation by innovation.

Fonctions de protection internes

Disjoncteur de courant résiduel RCCB type A

Comportement en cas de panne de la tension d'alimentation :	Conformément à EN 61008-1:2018 (4.1.2.1 b) E2 - En cas de coupure de l'alimentation secteur, il s'éteint automatiquement sans délai et ne se rallume pas automatiquement au retour de la tension.
Autotest :	Un autotest est effectué juste avant chaque nouvelle session de charge.
Nombre de pôles :	2/4 (en fonction du modèle de l'appareil)
Résistance aux déclenchements intempestifs dus aux tensions de choc :	Type général
Comportement en cas d'apparition de composantes de courant continu :	Type A
Délai en présence d'un courant de défaut :	Type à usage général
Type de fixation :	Type de montage
Type de connexion :	Les connexions sont indépendantes de la fixation mécanique
Bornes de raccordement :	Bornes sans vis pour câbles externes en cuivre
Tension assignée :	U_n = 230/400 V
Fréquence assignée :	50 Hz
Courant assigné :	I_n = 32 A
Courant de défaut assigné :	$I_{\Delta n}$ = 0,03 A
Capacité de coupure assignée :	I_m = 500 A
Courant de court-circuit assigné dans certaines conditions :	I_{nc} = 3000 A
Indice de protection :	IP10

Surveillance de courant de défaut continu RDC-DD

Construction :	Conformément à CEI 62955:2018 (4.1.2) RDC-PD avec détection CA, CC pulsée et 6 mA CC intégrée, évaluation et commutation mécanique en un seul appareil
Nombre de pôles :	2/4 (en fonction du modèle de l'appareil)
Type de connexion :	Indépendant de la fixation mécanique
Bornes de raccordement :	Bornes sans vis pour câbles externes en cuivre
Tension assignée :	U_n = 230/400 V
Fréquence assignée :	50 Hz
Courant assigné :	I_n = 32 A
Courant différentiel continu assigné :	$I_{\Delta dc}$ = 0,006 A
Capacité de coupure assignée :	I_m = 500 A
Courant de court-circuit assigné dans certaines conditions :	I_{nc} = 3000 A
Indice de protection :	IP10

KEBA
Automation by innovation.

Dimensions et poids

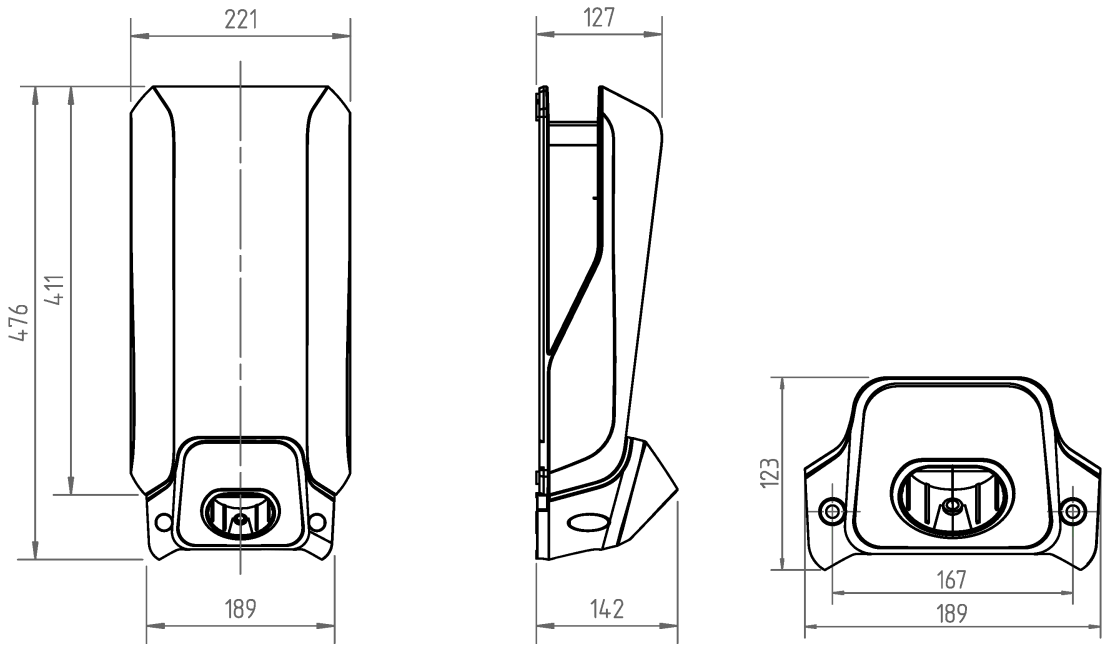

Fig. 1-1: Dimensions en millimètres

Hauteur / Largeur / Profondeur :	476 mm / 221 mm / 142 mm
Poids de la station de recharge (avec câble de recharge 6 m) :	~ 6,2 kg (en fonction du modèle)
Dimensions du conditionnement :	590 mm x 280 mm x 258 mm

Certifications*

Modèle MID :	optionnel
Modèle MessEV :	optionnel

*)… Vous pouvez télécharger les informations sur les certifications sur le site Internet de KEBA : www.keba.com/emobility-downloads

KEBA
Automation by innovation.

KeContact P40 / P40 Pro

Clé du produit (modèles de station de recharge)

KC-P40-	32	EU	0	-	C	6	S	3	A	L	P	0	-	L	S	1	R	1	1	1	1	B	L	0	-	xxxx
I	*II*	*III*	*IV*		*V*	*VI*	*VII*	*VIII*	*IX*	*X*	*XI*	*XII*		*XIII*	*XIV*	*XV*	*XVI*	*XVII*	*XVIII*	*XIX*	*XX*	*XXI*	*XXII*	*XXIII*		*XXIV*

		Désignation du système (exemple)	
I	*Série d'appareils*	**KC-P40**	...Génération de l'appareil
II	*Courant nominal*	**16** **32**	…16 A ...32 A
III	*Région*	**EU** **GB**	...Europe ...Grande-Bretagne
IV	*Options à venir*	**0**	...indisponible
V	*Raccordement*	**C** **P** **T** **N**	...Câble Type 2 ...Câble Type 2 avec couvercle de protection ...Câble Type 2 avec obturateur ...Modèle de câble, aucun câble connecté
VI	*Câble*	**0** **4** **6**	...Pas de câble ...Câble 4m ...Câble 6m
VII	*phases*	**1** **3** **S**	...Monophasé ...Triphasé ...Triphasé→Monophasé (Déconnexion de phase)
VIII	*Courant de charge maximal*	**1** **3**	...16 A ...32 A
IX	*Fonctionnalité RCD*	**A** **D**	...RCCB Type A + RDC-DD ...RDC-DD
X	*Compteur d'énergie*	**0** **E** **M** **L**	...non équipé ...fonctionnel, non étalonné ...certifié MID (Measuring Instruments Directive) ...certifié MessEV (Mess- und Eichverordnung)
XI	*PLC*	**0** **P**	...non équipé ...Communication PLC
XII	*Options à venir*	**0**	...indisponible
XIII	*LAN*	**0** **L**	…non équipé ...Interface LAN
XIV	*Interface Compteur d'énergie sérielle*	**0** **S**	…non équipé ...Interface de compteur d'énergie sérielle (RS485)
XV	*Interface E/S*	**0** **1**	…non équipé ...Entrées et sorties de contact de commutation
XVI	*RFID*	**0** **R**	…non équipé ...Fonctionnalité RFID
XVII	*SRWC*	**0** **1**	…non équipé ...Short Range Wireless Communication (Bluetooth®)
XVIII	*WLAN*	**0** **1**	…non équipé ...Module WLAN
XIX	*Liaison radio mobile*	**0** **1**	…non équipé ...Module LTE (4G)
XX	*Processeur*	**0** **1**	...Modèle 0 ...Modèle 1
XXI	*Bouton tactile*	**0** **B**	…non équipé ...Bouton tactile
XXII	*Interface utilisateur*	**L**	...LED

KEBA
Automation by innovation.

XXIII	*Options à venir*	**0**	...indisponible
XXIV	*Options client*	**xxxx**	Options pour les versions personnalisées, non pertinentes pour la déclaration de conformité UE

Caractéristiques spécifiques à chaque pays

Grande-Bretagne / Royaume-Uni (UK)

Les informations suivantes s'appliquent aux appareils portant la clé de produit “KC-P40-xx**GB**x-...”:	
Conforme au SCPR (Smart Charge Point Regulation) :	Oui
Détection de sabotage :	Oui
Profils de charge fixes (fenêtres de temps définies en usine) :	Oui
Détection d'erreur PEN intégrée :	Non (périphérique externe requis)

Allemagne

§14a EnWG approprié :	Oui

Remarques

Cette fiche technique liste diverses options d’exécution de la station de recharge. L’exécution réelle de la station de recharge dépend du modèle.

Mention des noms

La marque verbale Bluetooth® et les logos sont des marques déposées de Bluetooth SIG, Inc. et toute utilisation de ces marques par KEBA se fait sous licence. Les autres marques et noms commerciaux appartiennent à leurs propriétaires respectifs.

Numéro d'article dans l'aperçu des produits

KEBA Energy Automation GmbH, Reindlstraße 51, 4040 Linz, Austria
+43 732 7090-0, kecontact@keba.com, www.keba.com/emobility
Sous réserve de modifications liées au progrès technique.
Les informations sont fournies sans garantie. Tous droits réservés.
© KEBA 2023 | Published: 10.2024 | V 1.05 (fr) | Doc.: 135557

KEBA
Automation by innovation.