Données techniques

KeContact P30

Automation by innovation.

KeContact P30

Spécifications

Puissance :	7,4 kW / 11 kW / 22 kW
Compteur d'énergie (affichage à LED) :	Optionnel
Système d'arrière-plan par OCPP :	Optionnel
Gestion de charge locale :	Maître/Client
Surveillance du courant :	Selon le dimensionnement du câble de charge
Protocole de communication :	UDP / Modbus TCP
Compteur externe (intégration via Modbus) :	Optionnel
Variantes de couleur :	• RAL 7004 (gris signalisation) / RAL 7016 (gris anthracite) • RAL 9010 (blanc pur) / RAL 7016 (gris anthracite) • RAL 9005 (noir profond) / RAL 7016 (gris anthracite)

Généralités

Mode charge :	Mode 3 conformément à CEI 61851-1 Charge CA
Catégorie de surtension :	III selon EN 60664
Classe de protection :	I
Indice de protection :	IP54
Protection contre les chocs mécaniques :	IK10
Valeur nominale de la résistance au courant instantané :	< 10 kA (valeur efficace selon EN 61439-1)
Courant de défaut continu interne (RDC-DD) :	> 6 mA (caractéristique selon CEI 62955, < 10 s)
Ventilation :	Aucune charge n'est démarrée lorsque le véhicule demande une ventilation.

Alimentation

Puissance absorbée a-series, c-series

Tension d'alimentation nominale (Europe) :	3 x 230 V / 400 V
Consommation propre :	Point mort : 3 W, branché : 4,5 W, en charge : 6,5 W
Courant nominal (en fonction de la variante) :	10 A / 13 A / 16 A / 20 A / 25 A / 32 A Monophasé ou triphasé
Fréquence secteur :	50 Hz
Formes de réseau :	TT / TN / IT

Puissance absorbée x-series

Tension d'alimentation nominale (Europe) :	3 x 230 V / 400 V
Consommation propre :	Point mort : 4 W, branché : 5 W, en charge : 7 W
Courant nominal (en fonction de la variante) :	10 A / 13 A / 16 A / 20 A / 25 A / 32 A Monophasé ou triphasé
Fréquence secteur :	50 Hz
Formes de réseau :	TT / TN / IT

Bornes d'alimentation

Type :	Borne à ressort
Passage de câble :	Partie supérieure (apparente), arrière (encastrée)

KEBA
Automation by innovation.

KeContact P30

Section de raccordement de l'alimentation :	Section minimale (selon le câble et le type de pose)
• Courant nominal 16 A :	5 x 2,5 mm^2
• Courant nominal 32 A :	5 x 6,0 mm^2
Section (Câble) :	0,2 – 10 mm^2
AWG :	24 – 6
Longueur de câble à dénuder :	12 mm
Température nominale :	105°C

Prise / Câble

Variantes de prise :	• Prise normalisée de type 2 : 32 A / 400 V CA conformément à EN 62196-1 et VDE-AR-E 2623-2-2 • Prise normalisée de type 2 : 32 A/400 V CA conformément à EN 62196-1 et VDE-AR-E 2623-2-2 avec Shutter
Modèles de câble : (Régime nominal voir la plaque signalétique sur le câble)	• Câble de type 1 : jusqu'à 32 A / 230 V CA conformément à EN 62196-1 et SAE-J1772 • Câble de type 2 : jusqu'à 32 A / 400 V CA selon EN 62196-1 et VDE-AR-E 2623-2-2

Conditions ambiantes

Utilisation :	intérieur et extérieur
Limitations d'accès sur le lieu d'installation :	Accès limité et non limité
Montage (fixe) :	sur le mur ou la colonne
Température de service :	
• 16 A :	-25°C à +50°C (sans rayonnement direct du soleil)
• 32 A :	-25°C à +40°C (sans rayonnement direct du soleil)
Température de stockage :	-25°C à +80°C
Humidité relative :	5 à 95% sans condensation
Altitude :	2000 m max.
Vitesse de variation de la température :	max. 0,5°C / min
Comportement thermique :	Réduction automatique de la puissance en cas de surchauffe

Interfaces

Interface Ethernet

Ethernet1 :	Bornes LSA+®
Débit binaire :	10/100 Mbits/s
Ethernet2 :	RJ45 (uniquement débogage)

Interface USB

Type :	A, USB 2.0 (Hi-Speed)
Courant de sortie max. :	500 mA

Entrée de validation

Type :	Contact de commutation externe sans potentiel
Type de borne :	Borne à ressort
Section :	0,08 – 4 mm^2

KEBA®
Automation by innovation.

AWG :	28 – 12
Longueur de câble à dénuder :	8 mm

Sortie de contact de commutation

Type :	Basse tension de sécurité externe, <50 V CA (50/60 Hz), ≤ 24 V CC
Limitation de courant requise :	<0,5 A
Type de borne :	Borne à ressort
Section :	0,08 – 4 mm^2
AWG :	28 – 12
Longueur de câble à dénuder :	8 mm

Équipement en option

Communication par téléphonie mobile 4G/LTE

Bandes prises en charge :	4G avec commutation sur 3G/2G en cas de besoin ● LTE (4G) Bandes : 1, 3, 8, 20, 28 ● UMTS/HSPA+ (3G) Bandes : 1, 8 ● GSM/GPRS/Edge (2G) Dualband
Débit max. :	LTE CAT 1 Téléchargement en aval : 10,2 Mbit/s* Téléchargement en amont : 5,2 Mbit/s* * en fonction des conditions environnementales
Carte SIM :	Carte SIM avec authentification 4G Taille : Mini-Sim (2FF) Type : Industrial/M2M recommandé

Carte RFID

Type :	Carte/tag MIFARE selon ISO 14443 ou ISO 15693

Communication ISO 15118 (HW Ready)

Type:	La communication par courants porteurs (PLC) modem selon ISO 15118 (Disponible avec une mise à jour logicielle ultérieure)

WLAN / Wifi

Type :	IEEE 802.11 b,g,n, 2,4 GHz
Modes pris en charge :	Mode AP Ad-hoc, mode client

Certifications*

MID:	Optionnel
● Classe de précision :	Classe B (conformément à EN 50470-1 / -3)
Règlementation nationale :	Optionnel : Autorisation nationale

Numéro de certificat VDE: 40056384

KEBA
Automation by innovation.

KeContact P30

* Vous pouvez télécharger les informations sur les certifications sur le site Internet de KEBA : www.keba.com/emobility-downloads

Dimensions et poids

Variante avec prise normalisée (type 2)

Hauteur / largeur / profondeur :	516 mm / 240 mm / 166 mm
Poids :	Env. 4,8 - 5 kg (selon la variante)

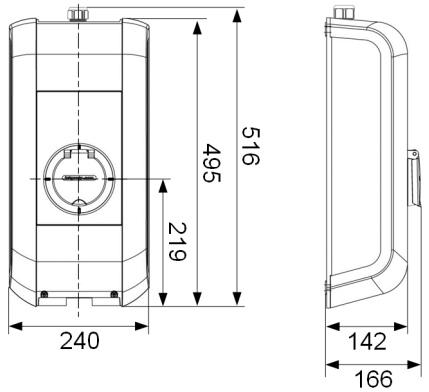

Variante avec câble de recharge et support

Hauteur / largeur / profondeur :	643 mm / 240 mm / 142 mm
Poids :	Env. 5,3 - 7,8 kg (selon la variante)

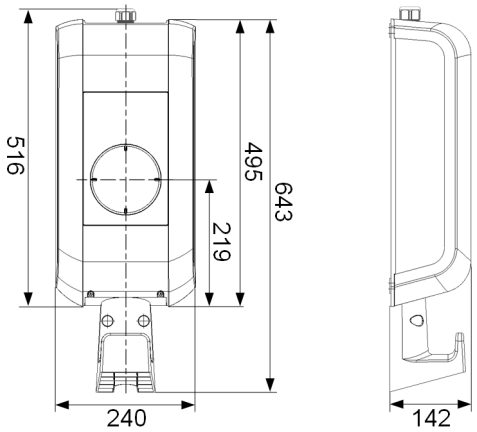

Remarque

Cette fiche technique contient la liste des options d'exécution de la station de recharge. L'exécution réelle de la station de recharge dépend de la variante.

KEBA Energy Automation GmbH, Reindlstraße 51, 4040 Linz, Austria
+43 732 7090-0, kecontact@keba.com, www.keba.com/emobility
Sous réserve de modifications liées au progrès technique.
Les informations sont fournies sans garantie. Tous droits réservés.
© KEBA 2017 | Release: 12.2023 | V 1.10 (fr)

Automation by innovation.