MSP-FR-EW Windabweiser Sonderblech für halbe Giebel

Ansichten

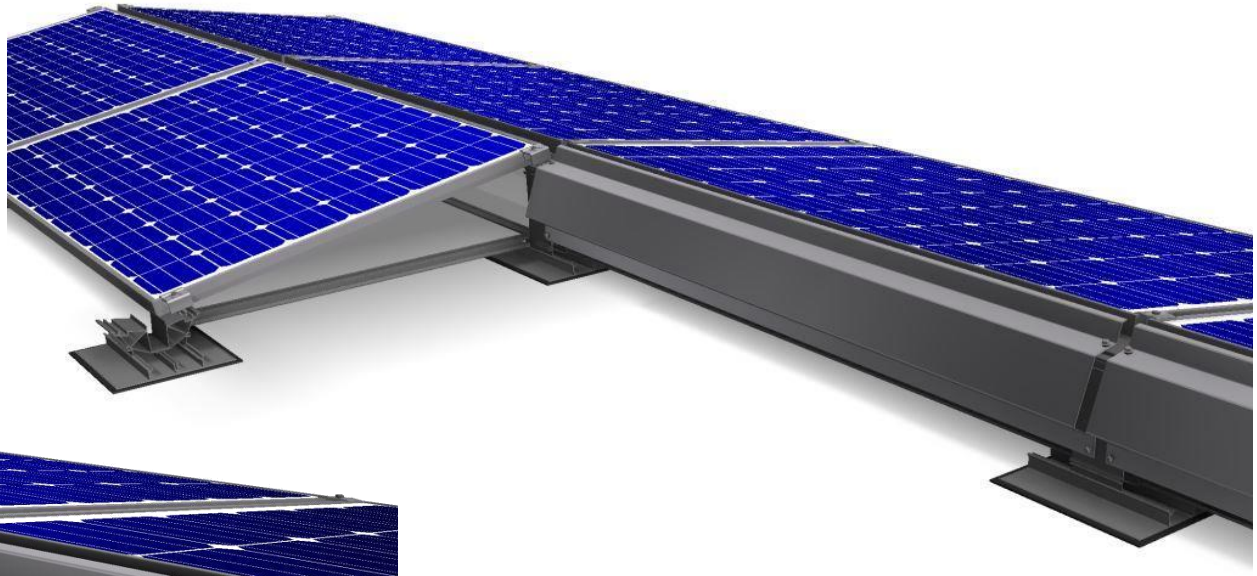

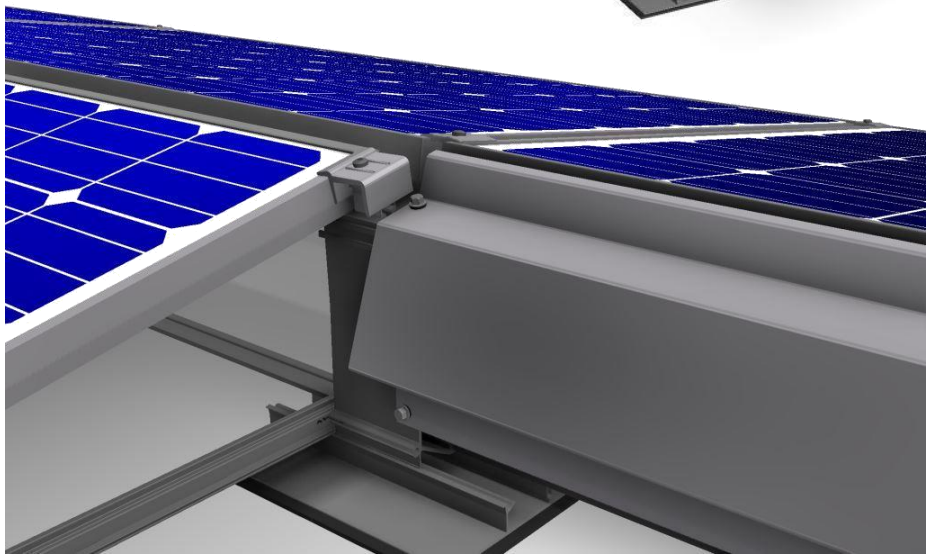

Schnittzeichnung

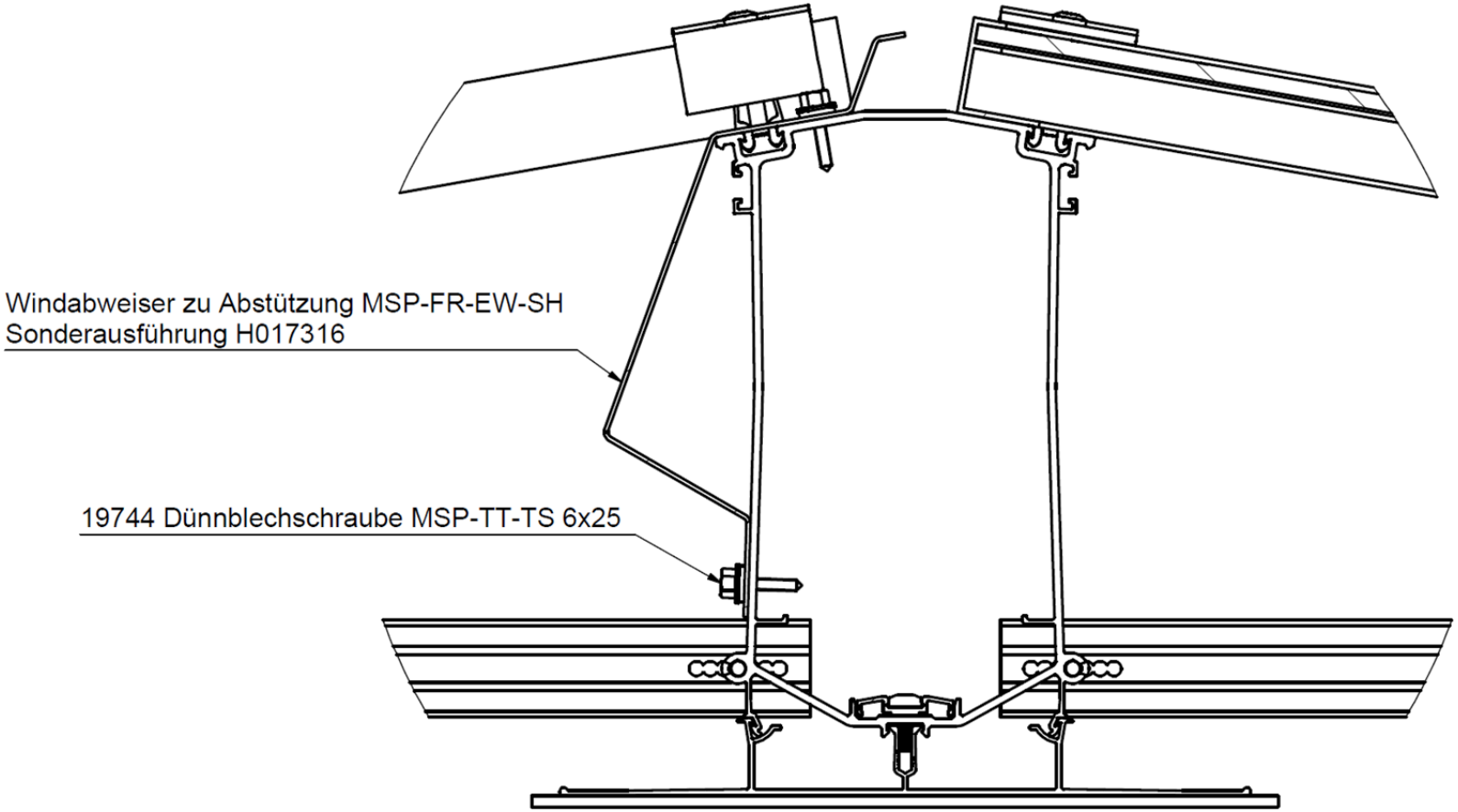

Checkliste

– 3 Längen, passend für Module 1620 bis 1814 mm

Teil	Bezeichnung
20771	MSP-FR-EW-WD 1620-1684
21836	MSP-FR-EW-WD 1685-1749
21854	MSP-FR-EW-WD 1750-1814

– bei Modullänge im oberen Bereich des jeweiligen Ranges müssen die Stützen des angrenzenden kompletten Giebels ggf. leicht aussermittig gesetzt werden.
– Befestigung mit je 4 Stk. Teil 19944 Dünnblechschrauben MSP-TT-TS 6x25 (alternativ mit Standardschraube: Teil 2013705 MSP-FR-S M6x16, dann muss die Stütze aber vorgebohrt werden mit ø5.5 mm).
– Richtwerte für die Ballastierung, bis Staudruck 1.25 kN/m² und im Verbund mit grösseren EW-Blöcken (> 6 Giebel):
  – Am Dachrand, in der Block-Ecke: 50 kg (1 Wanne, alternativ auf doppelte Verbinderschienen und überzählige Steine bei benachbarten EW-Modulen platzieren)
  – Innerhalb des Blockes: 20 kg (auf doppelte Verbinderschienen)